1D + 1B + 3E

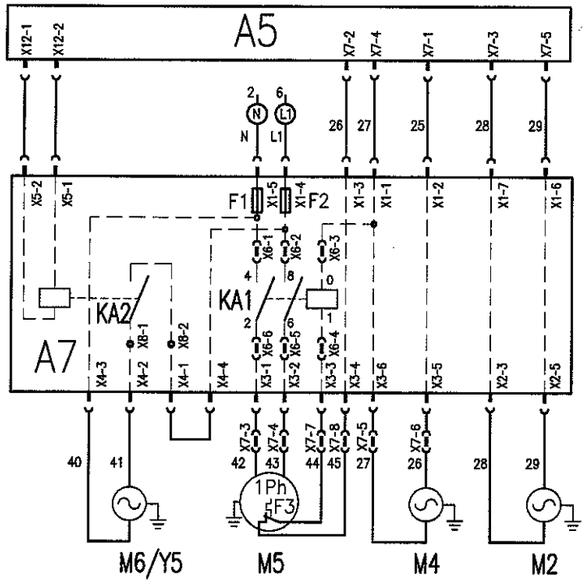

1D + 1B + 3ES

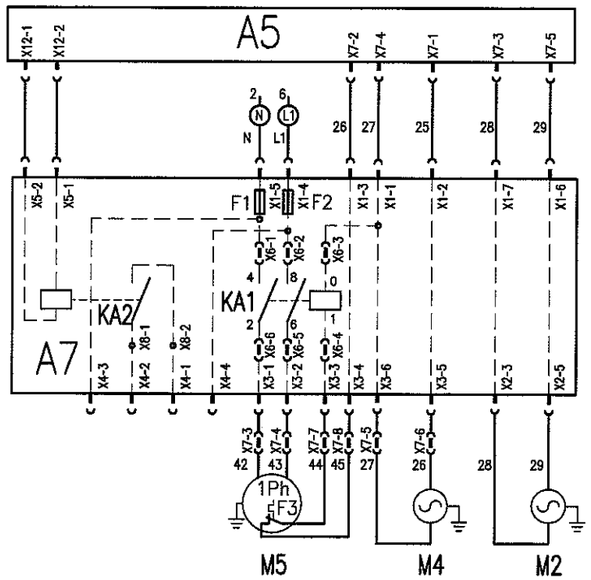

	ENGLISH	ESPAÑOL	FRANCAIS
A7	RECOVERY CONTROL	CONTROL RECUPERADOR	CONTRÔLE RECUPERATEUR
F1–2	MAIN RECOVERY FUSES	FUSIBLES RECUPERADOR	FUSSIBLES RECUPERATEUR
F3	MOTOR THERM. PROTECTION	PROTECCION TERM. MOTOR	PROTECTION TERM. MOTEUR
KA1	PUMP/DRAIN RECOVERY RELAY	RELE BOMBA/DESAGÜE RECUPERADOR	RELAIS POMPE/VIDANGE RECUPERATEUR
KA2	RECOV. WATER INLET PUMP/SIGNAL	BOMBA/SEÑAL AGUA RECUPERADOR	POMPE/SIGNAL EÃU RECUPERATEUR
M2	MAIN DRAIN	DESAGÜE PRINCIPAL	VIDANGE PRINCIPÃLE
M4	PUMP/DRAIN RECOVERY	BOMBA/DESAGÜE RECUPERADOR	POMPE/VIDANGE RECUPERATEUR
M5	RECOVERY PUMP/DRAIN	BOMBA/DESAGÜE RECUPERADOR	POMPE/VIDANGE RECUPERATEUR
M6/Y5	RECOV. WATER INLET	ENTRADA AGUA RECUPERADOR	ENTRÉE EÃU RECUPERATEUR

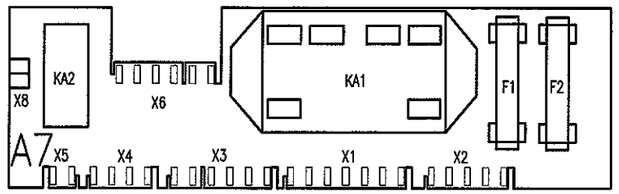

1D + 1D + 3ES

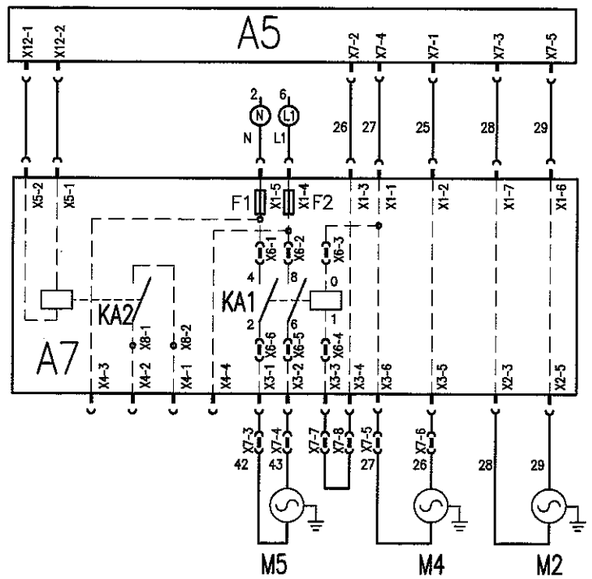

NOTA:

	ENGLISH	ESPAÑOL	FRANCAIS
1D	DRAIN	DESAGÜE	VIDANGE
1B	PUMP	BOMBA	POMPE
3E	WATER SELENOID	ELECTROVALVULA AGUA	ELECTROVANNE EÃU
3ES	WATER SELENOID SIGNAL	ELECTROVALVULA AGUA SEÑAL	ELECTROVANNE EÃU SIGNAL

0	A. Mora	J.Alsina	23-01-07	J.Bier	25/1/07
MODIFIC. No.	DIBUJ-PROY.	REVISADO	FECHA	APROBADO	FECHA
MODELO	HS-6017 HS-6013	No. SERIE	2120001 ... 2110001 ...	ESQUEMA No. N-3725 A	

DO NOT REPRODUCE WITHOUT PERMISSION IN WRITING
NO REPRODUCIR SIN AUTORIZACION ESCRITA
NE PAS REPRODUIRE SANS AUTORISATION ECRITE
REPRODUKTION NUR MIT SCHRIFTLICHER GENEHMIGUNG

GIABAU,S.A.